ABUS HomeTec PRO

Инструкция на русском языке

Общая информация:

HomeTec Pro – это система беспроводного дверного привода замка, предназначенная для установки на двери, которые открываются наружу и внутрь помещения, и обеспечивает моторизированное открытие и закрытие замка. Система состоит из трех компонентов: беспроводного привод замка, беспроводной пульт дистанционного управления и беспроводной клавиатуры. Чтобы использовать беспроводной привод замка двери, как задумано, вам понадобится либо HomeTec про пульт дистанционного управления, либо клавиатура. Возможно использование пульта дистанционного управления в сочетании с клавиатурой, или использовать несколько пультов дистанционного управления.

Для работы беспроводного дверного привода замка, цилиндр должен выступать внутри двери на 7-12 мм. Потому что привод работает с ключом, полностью вставленным в замок. Дверной замок должен быть с совместимым профильным цилиндром DIN 18252.

Пожалуйста, проверьте настройки и размеры Вашей двери и цилиндра замка перед установкой. Убедитесь, что дверь и цилиндр работают нормально и плавно. Это устройство предназначено для использования только в сухих условиях внутри и не могут быть установлены на противопожарные двери или аварийные выходы!

Диапазон рабочих температур: от 0°C до +40°C.

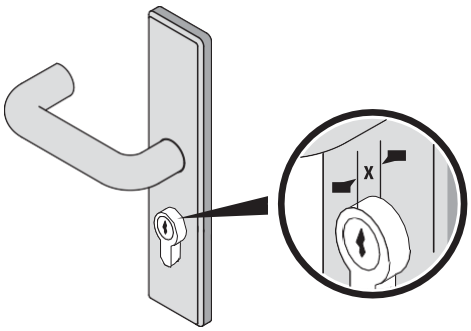

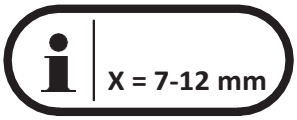

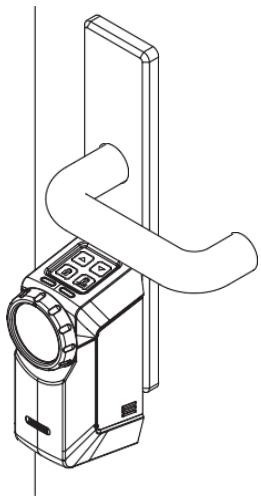

Установка замка на дверь:

1. Цилинд должен выступать из полотна двери от 7 до 12 мм.
2. Вставить ключ в цилиндр и обрезать его ножовкой по металлу так, что бы кончик ключа выступал на 4-7 мм. Обработать край ключа напильником.
3. Цилиндр замка можно использовать с горизонтальным и вертикальным положениями ключей.

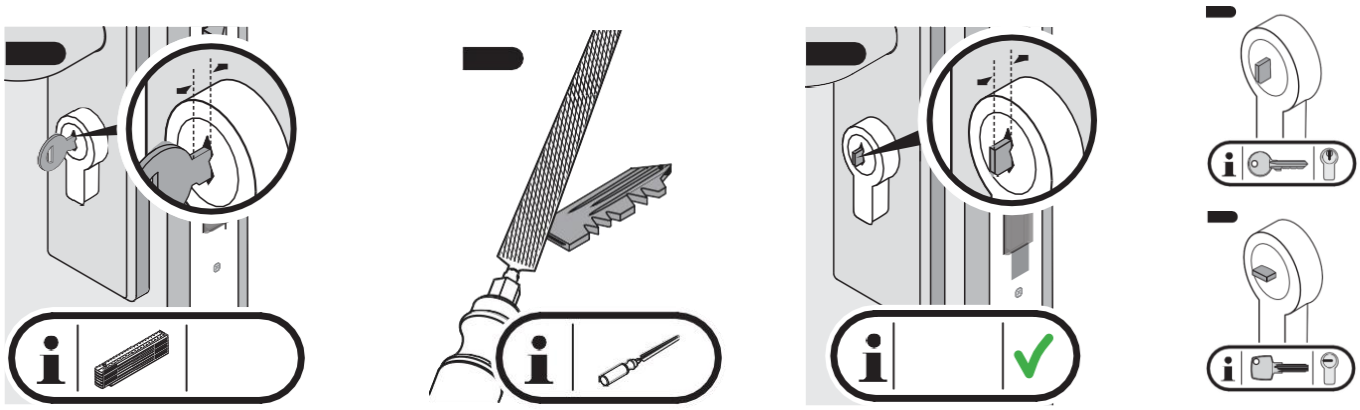

4. Снимите крышку замка и отсоедините металлическую установочную пластину.

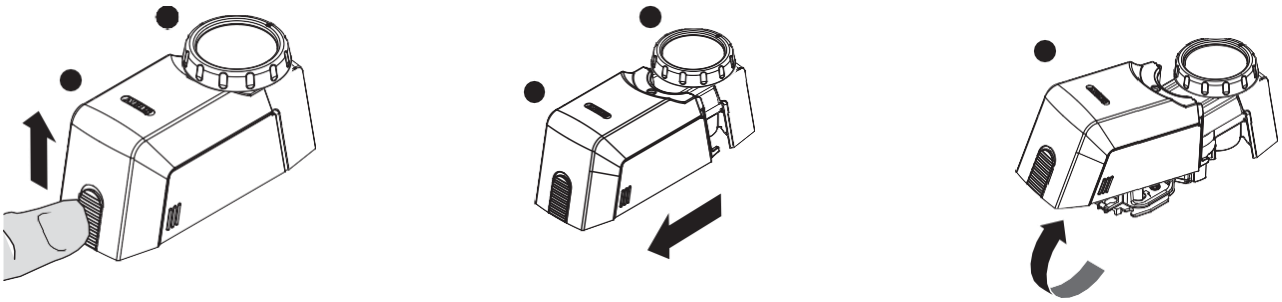

5. Сдвиньте пальцем слайдер внизу крышки и снимите ее. Нажмите рычаг и освободите Установочную пластину.

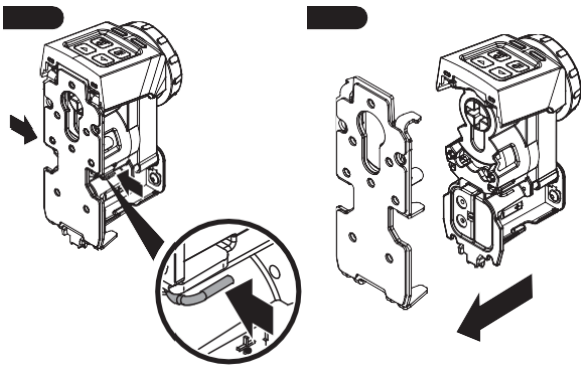

6. Приклейте пластину, наложив ее на цилиндр, закрепите саморезами из комплекта (или используйте свои). Установите стопорное кольцо, повернув его до упора по часовой стрелке.

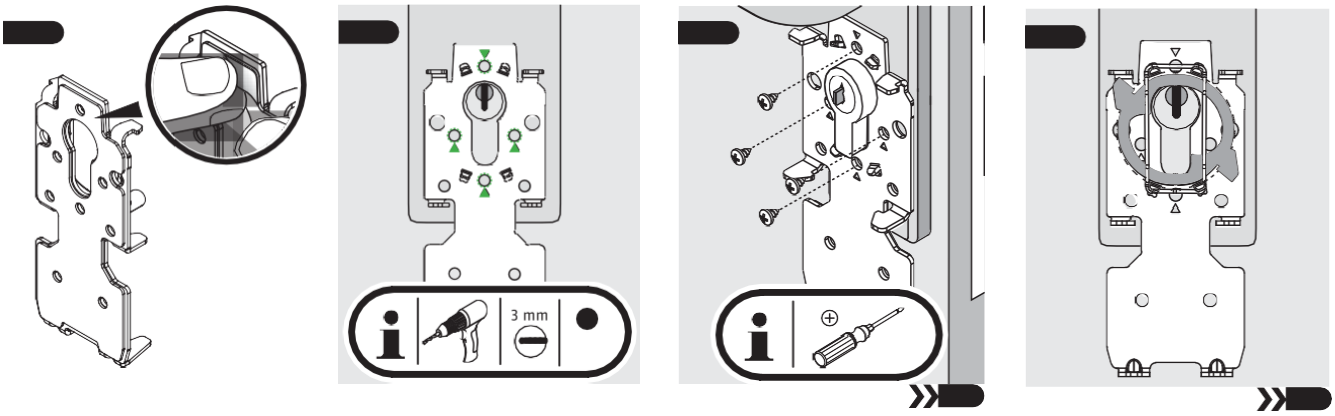

7. Вставьте 4 Alkaline батарейки (AA), соблюдая полярность. Аккумуляторы использовать запрещено. Вставьте ключ горизонтально или вертикально (зависит от типа цилиндра) и установите корпус замка на пластину до щелчка. Проследите, чтобы ключ попал в крестообразное отверстие.

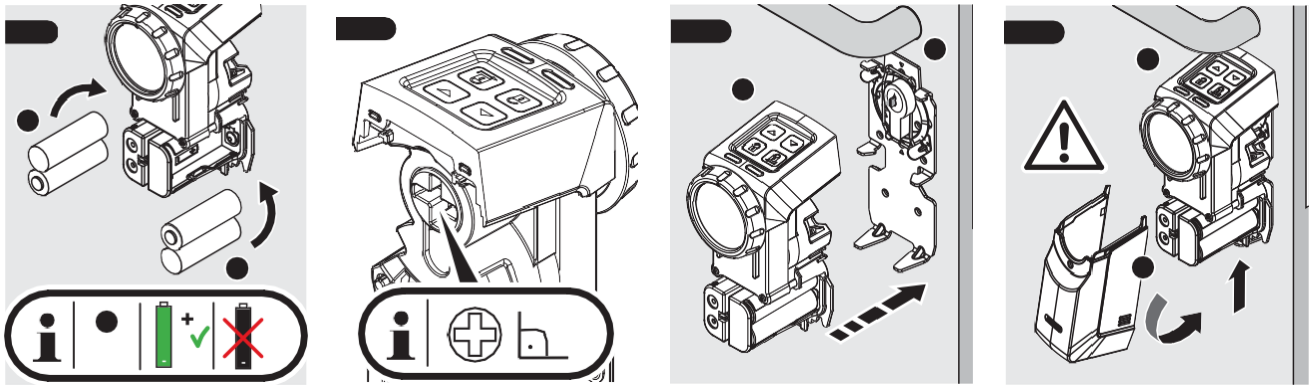

8. Проверьте замок на работоспособность, покрутите механическую ручку. Замок должен работать без заеданий. Если все работает, значит замок Abus HomeTec Pro установлен правильно и можно переходить к электронной настройке.

Настройка электроники:

Световые датчики на замке горят,

мигают или быстро мерцают,

в зависимости от ситуации.

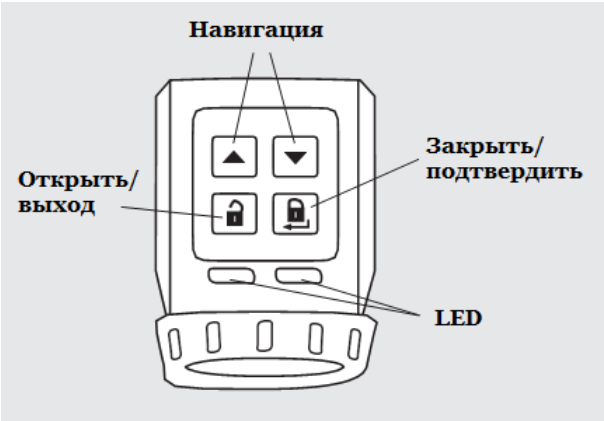

Настройка устройства с заводскими настройками (или после сброса)

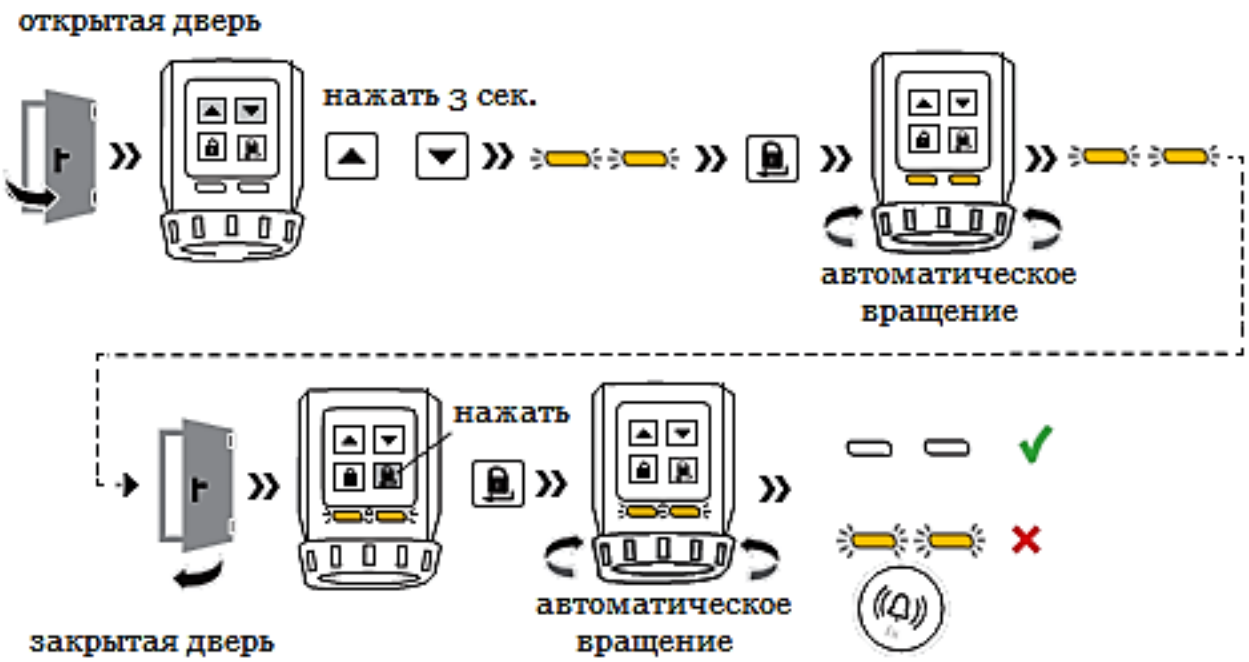

*Если в конце программы мигают желтые датчики:

1. Отрегулируйте дверь, ригель замка задевает о коробку двери
2. Неисправен механический корпус замка или цилиндр.

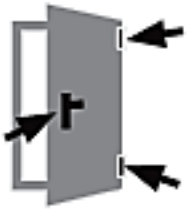

После устранения неисправности повторите операцию при закрытой двери

Регистрация и удаление пультов д/у и кодовой панели. Полный сброс.

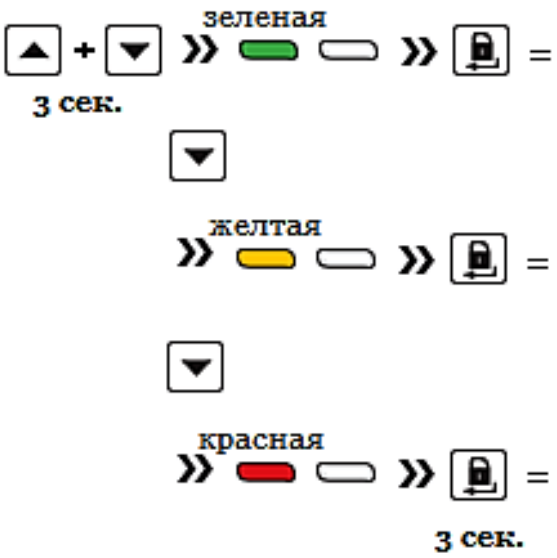

1 зеленая
Регистрация пультов Д/У и кодовой панели

2 желтая
Удаление пультов Д/У и кодовой панели

3 красная
Заводские настройки

Меню закроется после 1 минуты бездействия

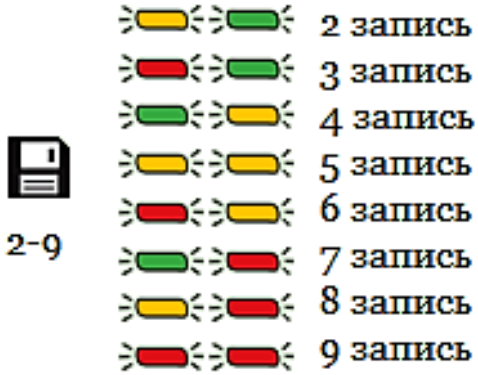

Всего можно записать до 9 пультов

2

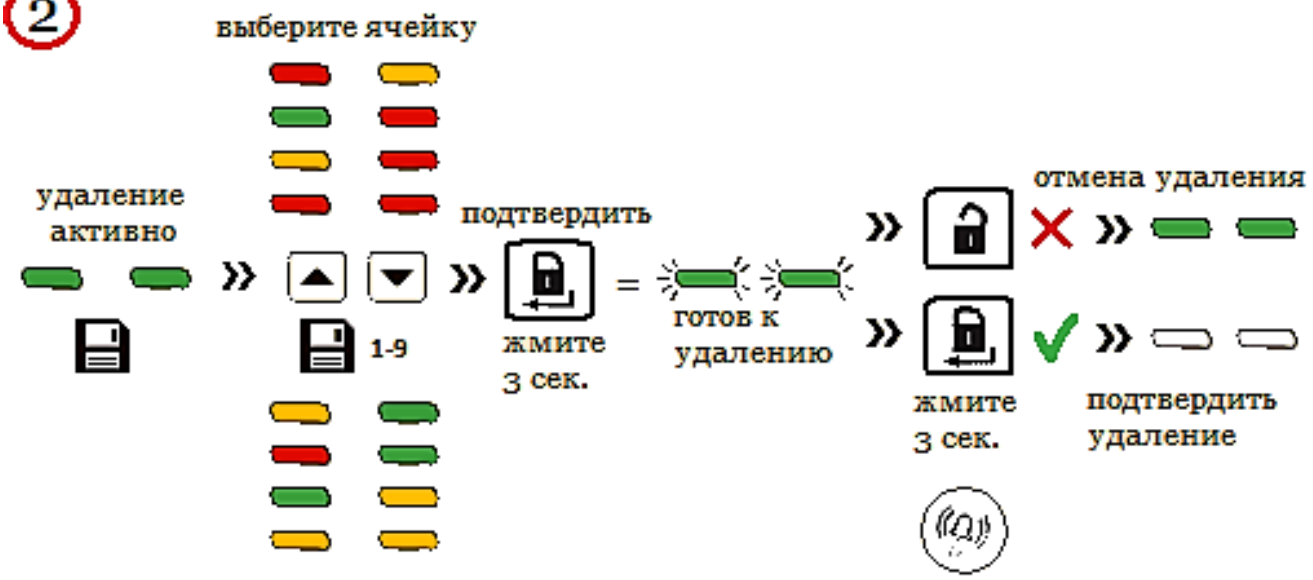

Когда вы нажимаете на пульт, замок высвечивает цвет ячейки

3

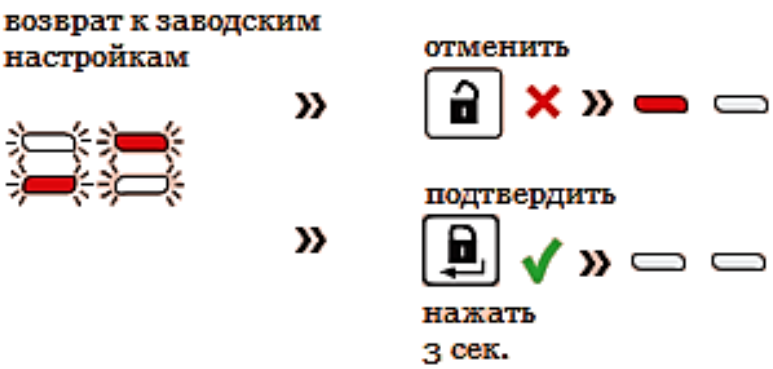

Все настройки будут удалены

Переведено: www.Zamka.net

ЗАМЕНА ЗАМКОВ
8(906)087-44-32
9:00-21:00 ПН-ВС
ZAMKA.NET